ARCONE–COLLEGAMENTO TRATTI a/b; b/c

SEZIONE X–X
scala 1:5

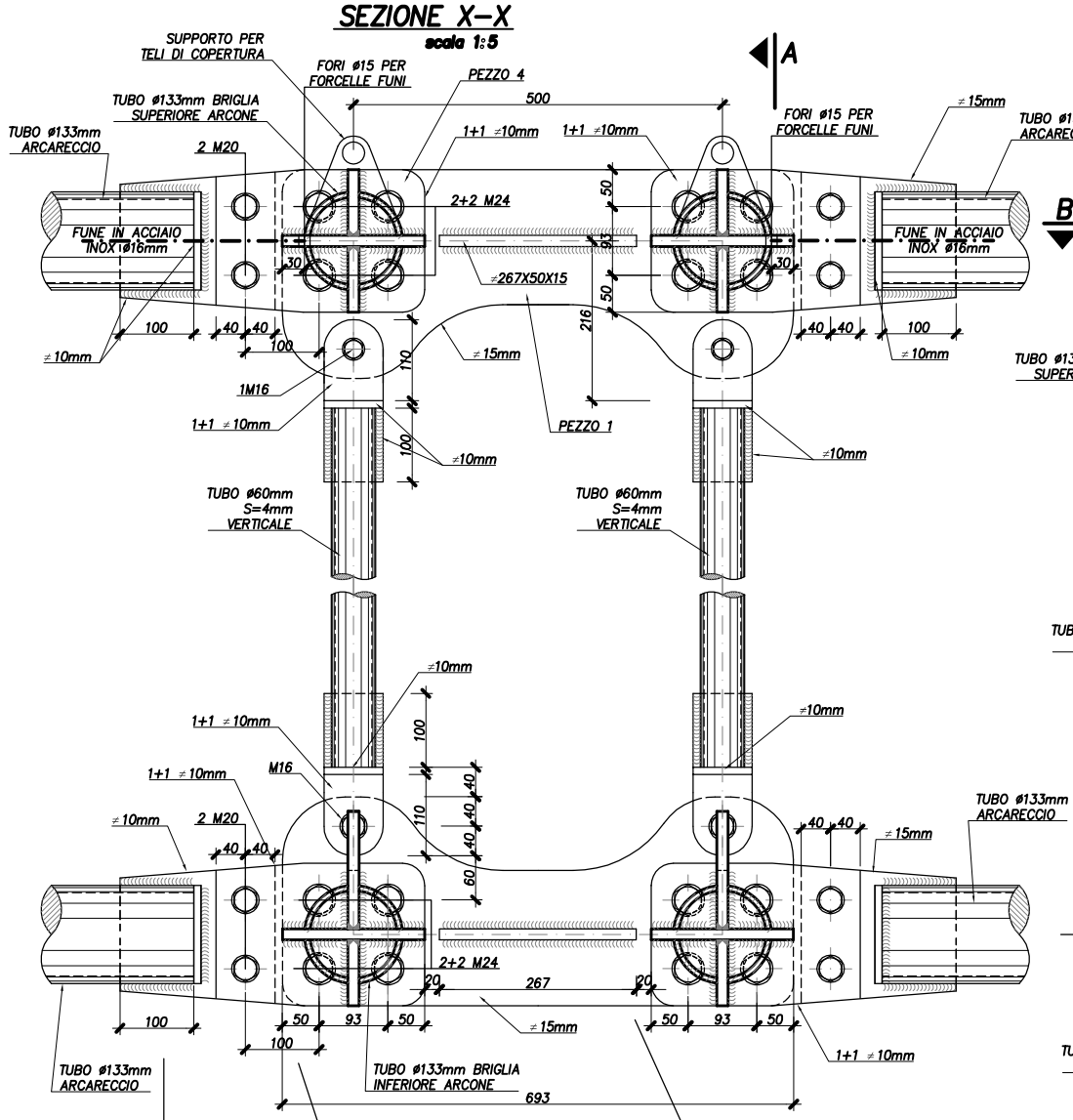

SEZIONE A–A
scala 1:5

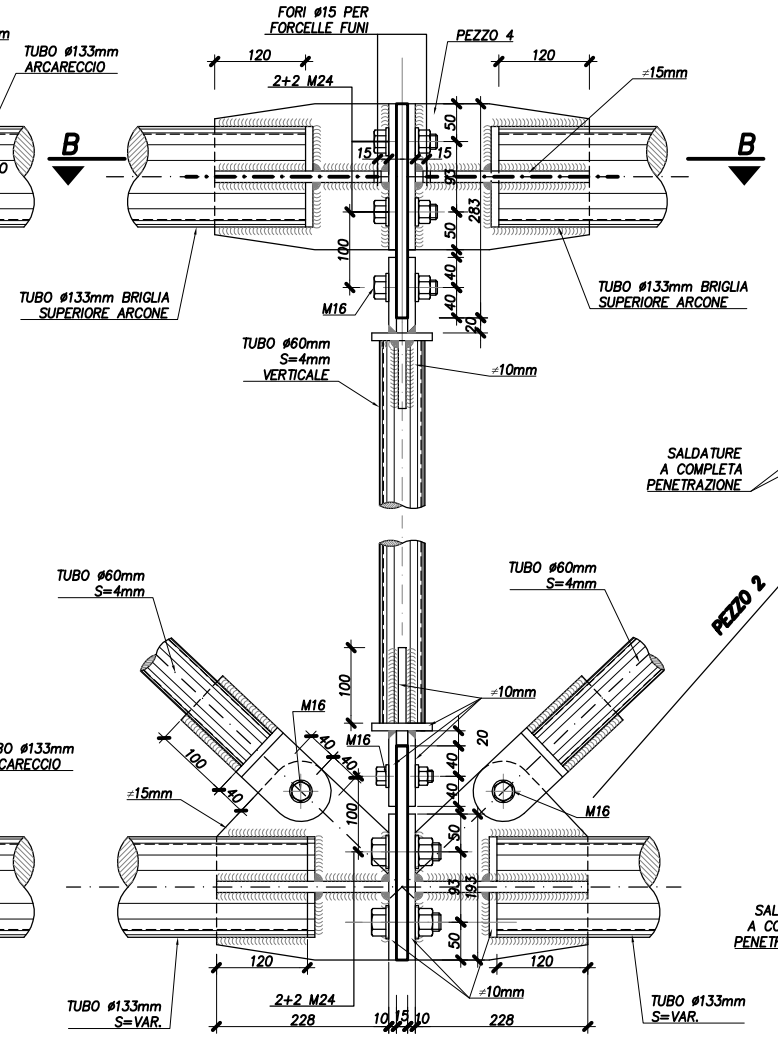

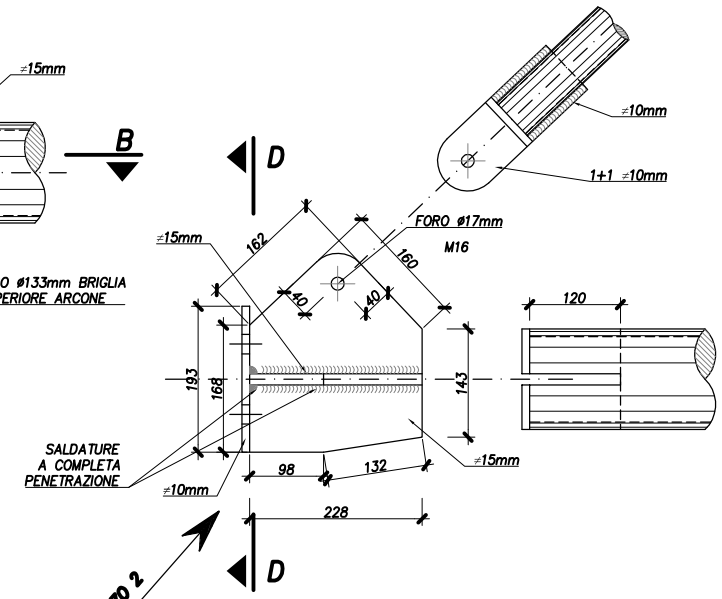

PEZZO 2

SEZ. D–D
scala 1:5

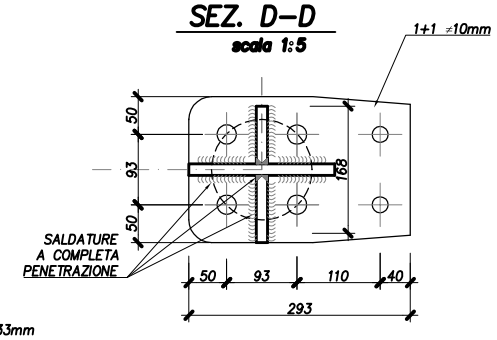

SEZIONE B–B
scala 1:5

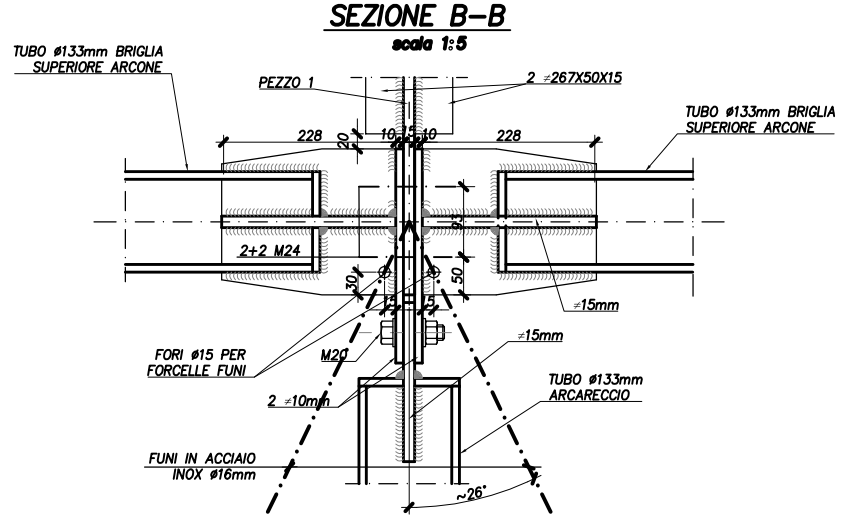

PEZZO 3 PEZZO 2 PEZZO 1

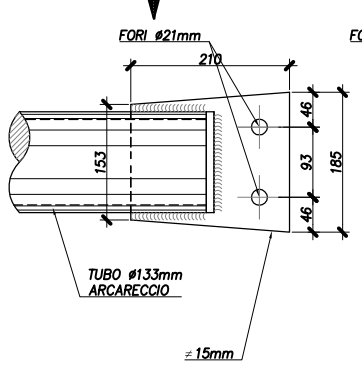

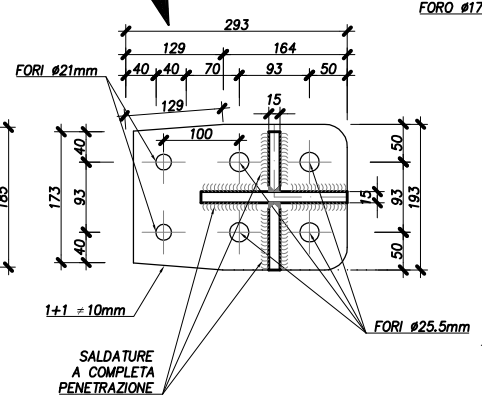

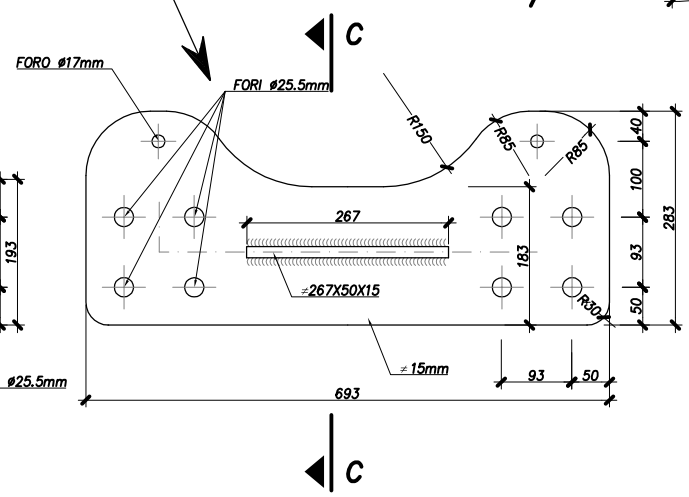

SEZ. C–C
scala 1:5

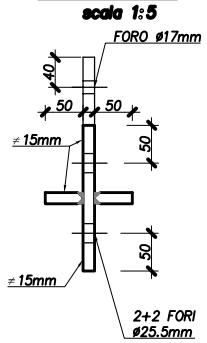

TABELLA COPPIE DI SERRAGGIO BULLONI		
DIAMETRO (mm)	CLASSE	COPPIA DI SERRAGGIO (Nm)
18	8.8	309
20	10.9	549
24	10.9	949
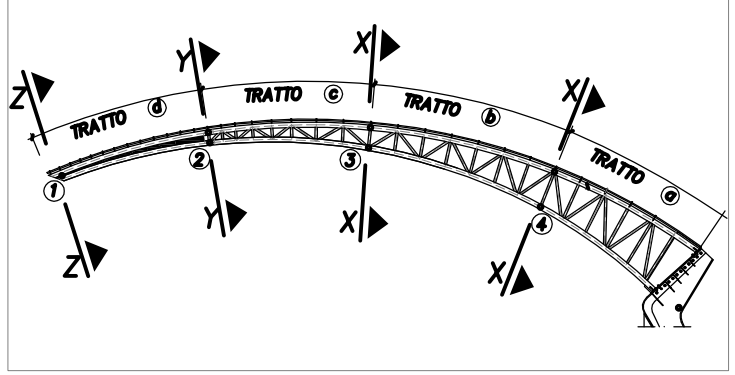
VISTA ARCONE
scala 1:100